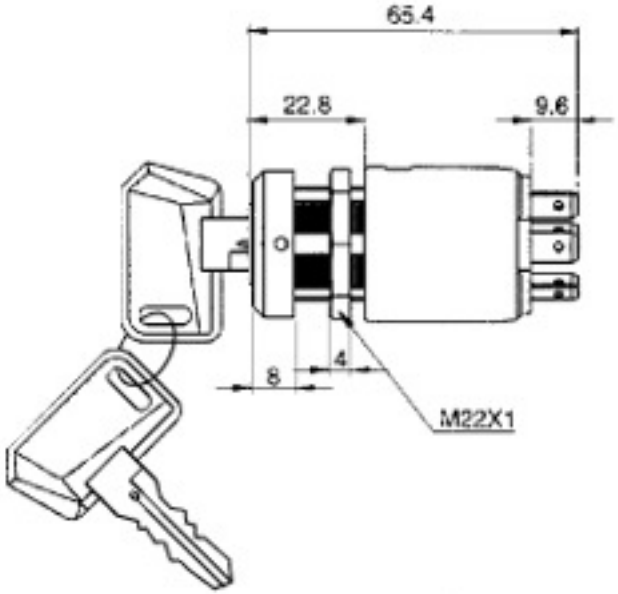

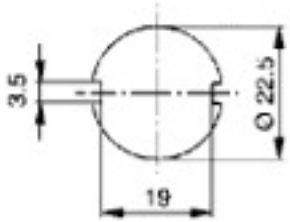

I. Max
12V.

Key extraction

CONT.	0 (0º)	I (90º)	II (120º)	I max.	Drop-out voltage
30 - 83	▬			2 A	<40 mV
30 - 75		▬		20 A	<100 mV
30 - 15		▬	▬	25 A	<100 mV
30 - 50			▬	12A/50A(max. 1min)	<150 mV

With re-start lock-out

Num.	Fecha:	Designación modificación
2	25-03-13	Se añaden cotas de cerquillo y tuerca
1	04-12-07	Se añade el dibujo de la segunda llave colgando

IGNITION KEY		**1938**
Fecha: 03 / 11 / 05	Dibujado: Ignasi	Escala:
D.C: **COPIA NO CONTROLADA**	D.T:	D.P:

SAPRISA

AETSA
saprisa@aetsa.com
www.aetsa.com
+34 933 072 400