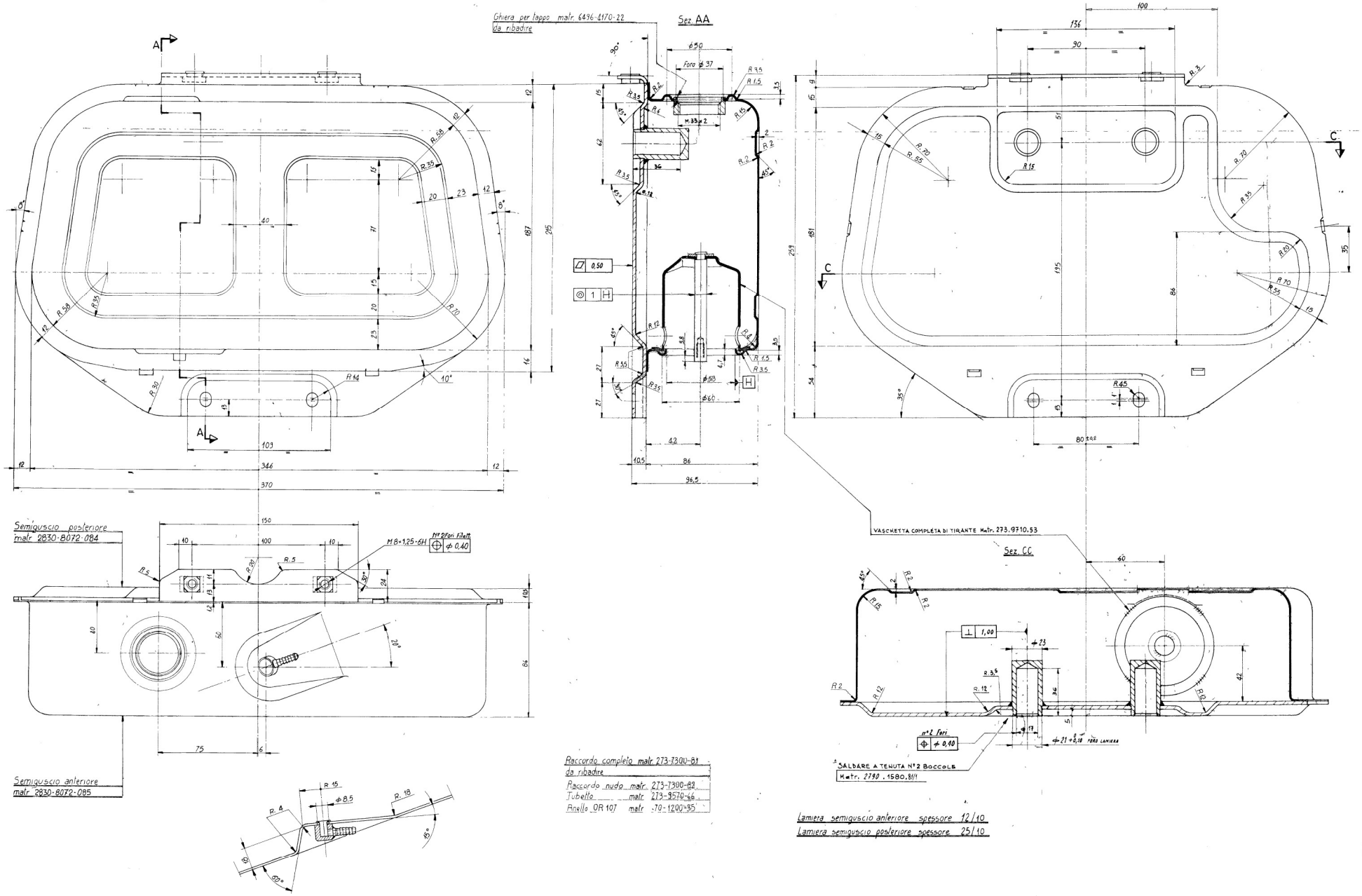

Raccordo completo matr 273-7300-81
da ribadire

Raccordo nudo	matr.	273-7300-82
Tubetto	matr	273-9570-66
Anello OR 107	matr	70-1200-35

Lamiera semiguscio anteriore spessore 12/10
Lamiera semiguscio posteriore spessore 25/10

Proteggere le filettature e la pipetta durante la verniciatura

PARTICOLARE	MATRICOLA	COLORE
SERBATOIO COMBUSTIBILE COMPLETO	283.8102.093.05.7	Grezzo non verniciato
SERBATOIO COMBUSTIBILE COMPLETO	283.8102.093.05.0	Verniciatura colore nero secondo capitolato Lomb:3561.264
SERBATOIO COMBUSTIBILE COMPLETO PER MOTORI MARINI	283.8102.100.05.0	Verniciatura marina con Primer di fondo codice Lomb: 0321.117 Primer 0321.111 Catalizzatore 0306.048 Diluente

3561-264
3561-026
Specifiche tecniche
Technical specifications

5	AGGIUNTO CODICE VERNICIATURA MARINA		52609	SCARPELLINI	16/03/05
N°	MODIFICA		NUMERO DISEGNO	DISEGNATORE	DATA
N°	MODIFICA		DRAWING NUMBER	DRAWING	DATE
MATERIALE	SERBATOIO COMBUSTIBILE		DATA	DISEGNATORE	DATA
				SCARPELLINI	16/03/05
GR 3	1	EXTRAPIATTO -CAP LITRI 5,3	SCALA - SCALE 1-1	DISEGNATO N° - PRIMER TO AND 2nd	

MATERIALE - MATERIAL: FeP04UNI5866
TRATT. TERMICO - HEAT TREATMENT
PROFONDITA' - DEPTH
TR. SUPERF. DI RESISTENZA - SURFACE TREAT. CONTINUE
PROF. DI RESISTENZA - DEPTH
MASSA - MASSA (kg/m²)
MATRICOLA - PART NUMBER: 283.VEDI TABELLA.05.0

LOMBARDINI

DRAFT : MODEL NAME